ТС3000.15.92.00.02

Ra 6,3 (√)

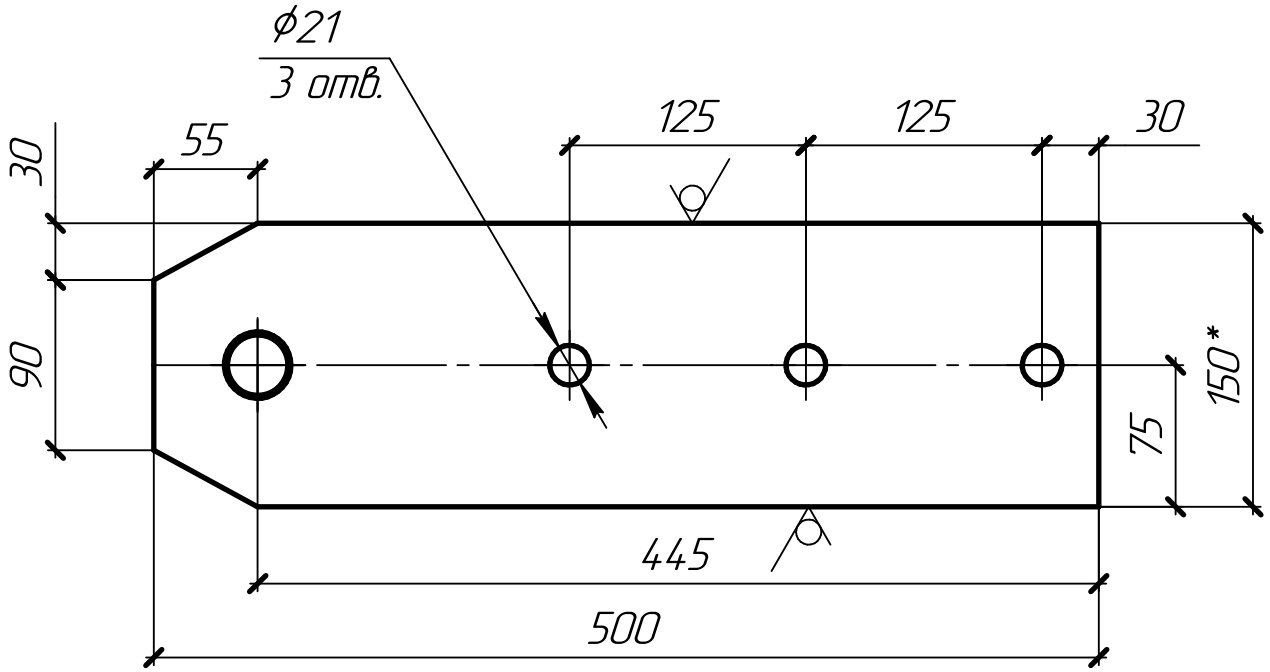

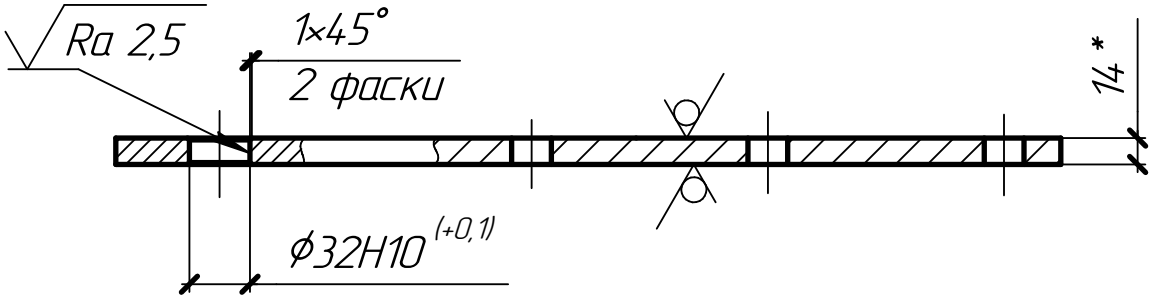

1. *Размеры для справок
2. Общие допуски по ГОСТ 30893.1: H14, h14, ±JT14/2.

Изм.	Лист	№ докум.	Подп.	Дата	ТС3000.15.92.00.02		
Разраб.		Агапитов		06.08.2026	Ушко	Лит.	Масса: 7,96 / Масштаб: 1:4
Пров.		Машенцев				Лист	Листов 1
Т.контр.					Полоса: В1-ВТ3-14х150 ГОСТ 103-2006 / 20-3ГП-М1-ТВ2-ГС ГОСТ 1050-88	Филиал ПАО "РусГидро"- "Чебоксарская ГЭС"	
Н.контр.							
Утв.							

Перв. примен. | Справ. № | Подп. и дата | Инв. № дубл. | Взам. инв. № | Подп. и дата | Инв. № подл.

Копировал | Формат А4